Models/Modelos/Modèles
15890LF▲
Larkin™
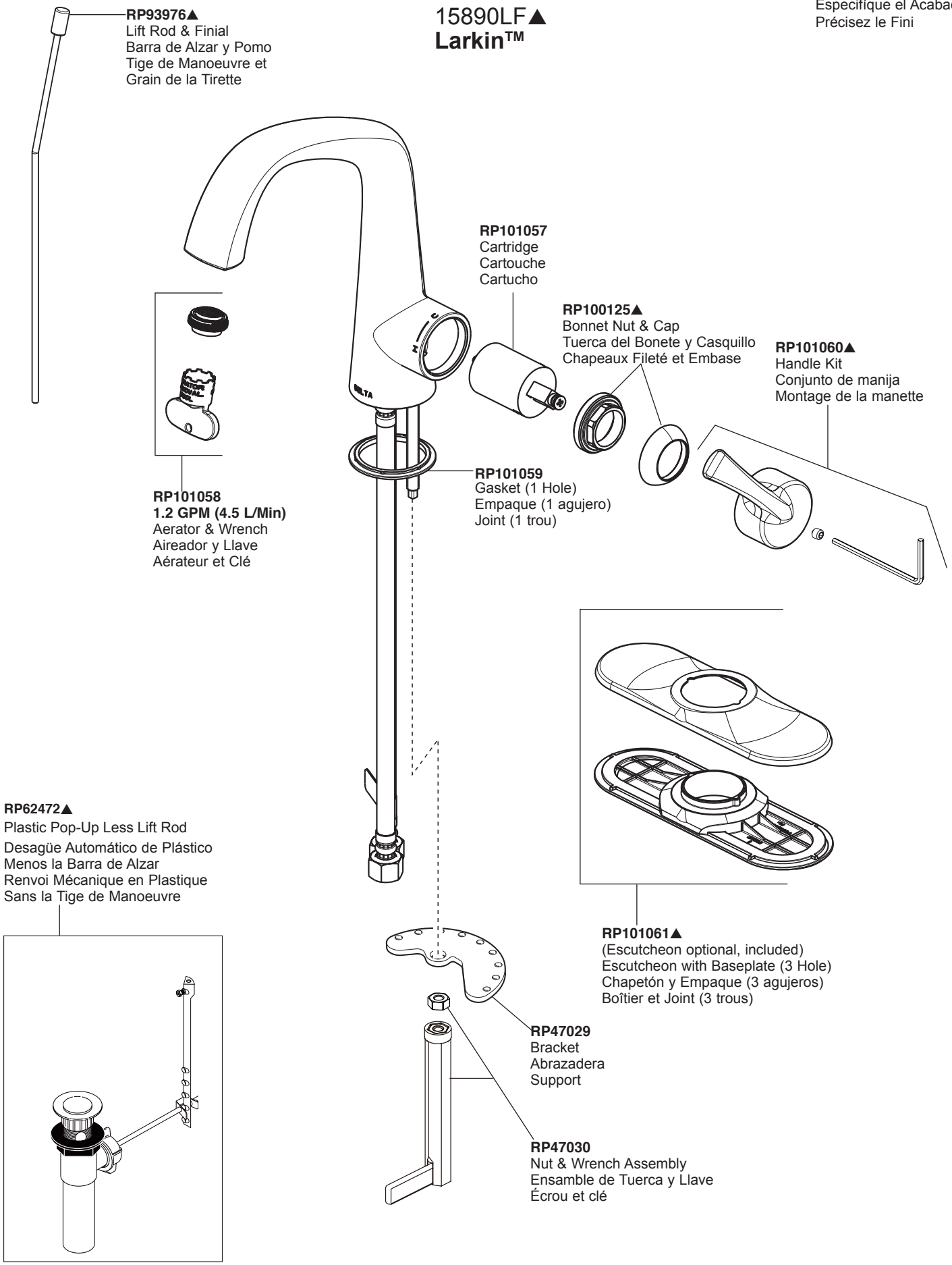
▲Specify Finish
Especifíque el Acabado
Précisez le Fini