Model / Modelo / Modèle T2743

▲ Specify Finish
Especifíque el Acabado
Précisez le Fini

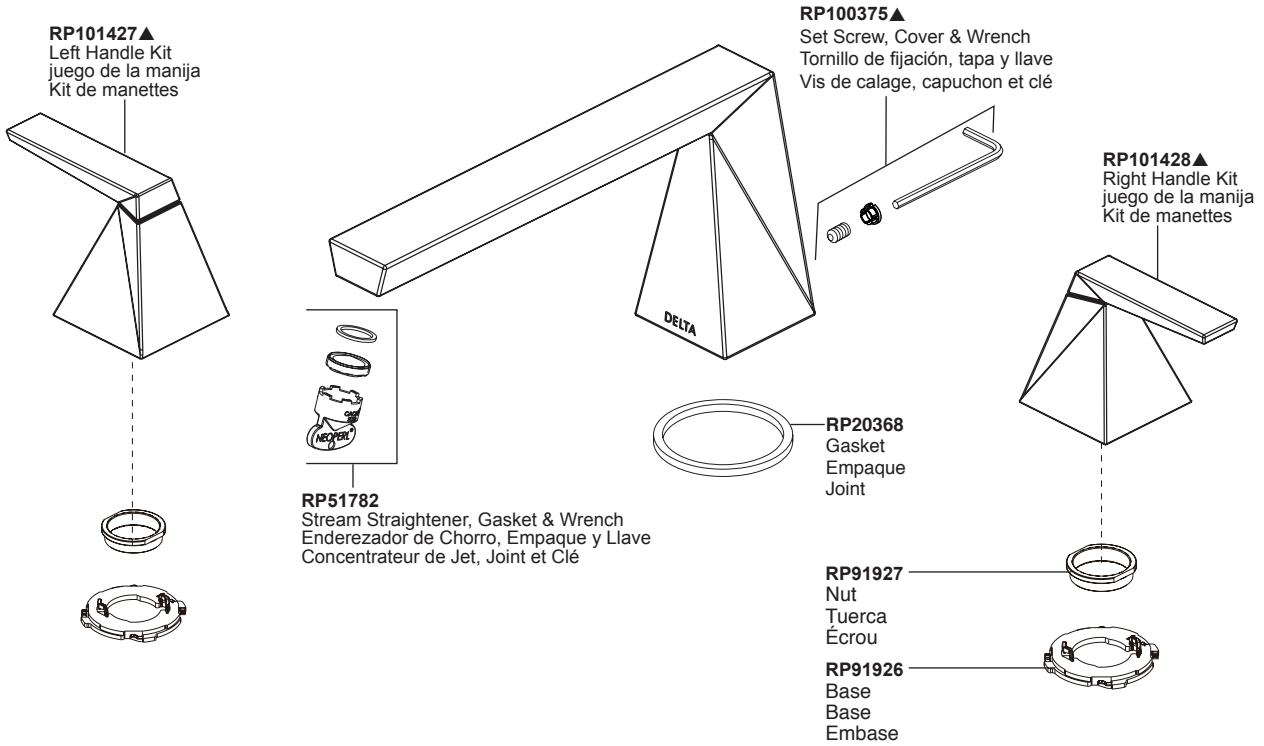

Model / Modelo / Modèle T4743

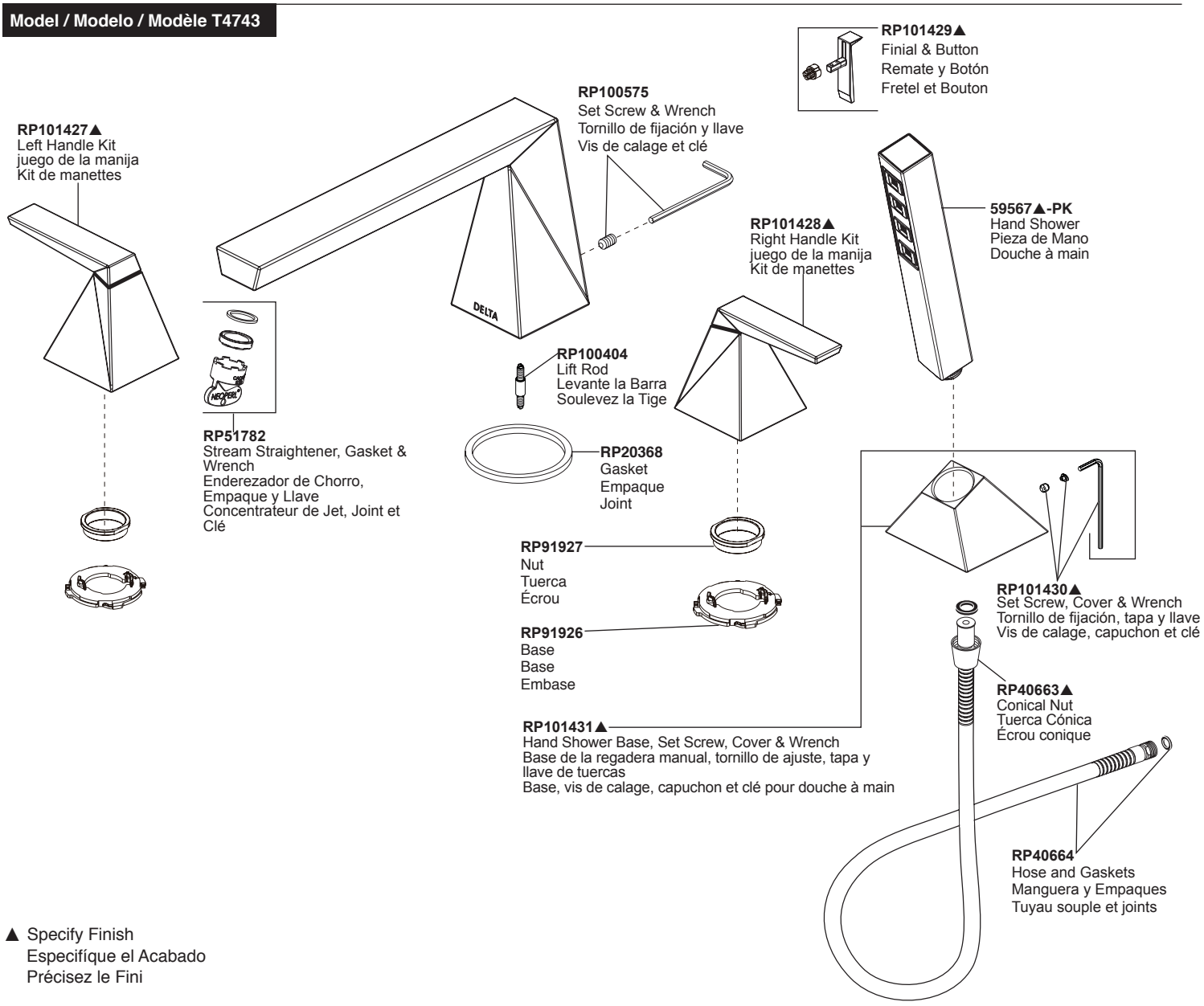

▲ Specify Finish
Especifíque el Acabado
Précisez le Fini